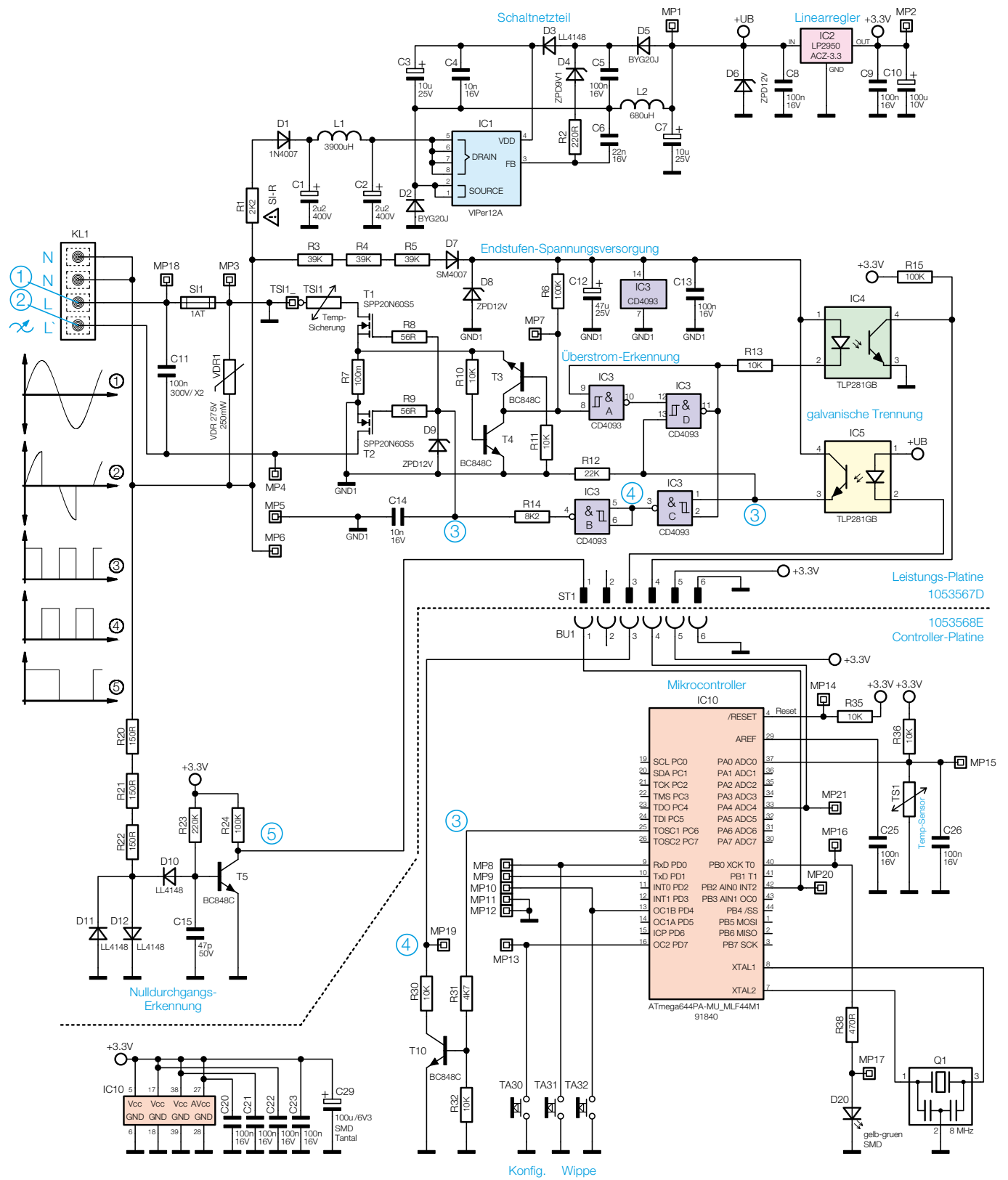

Bild 1: Das Schaltbild des UP-Dimmers DT55UP