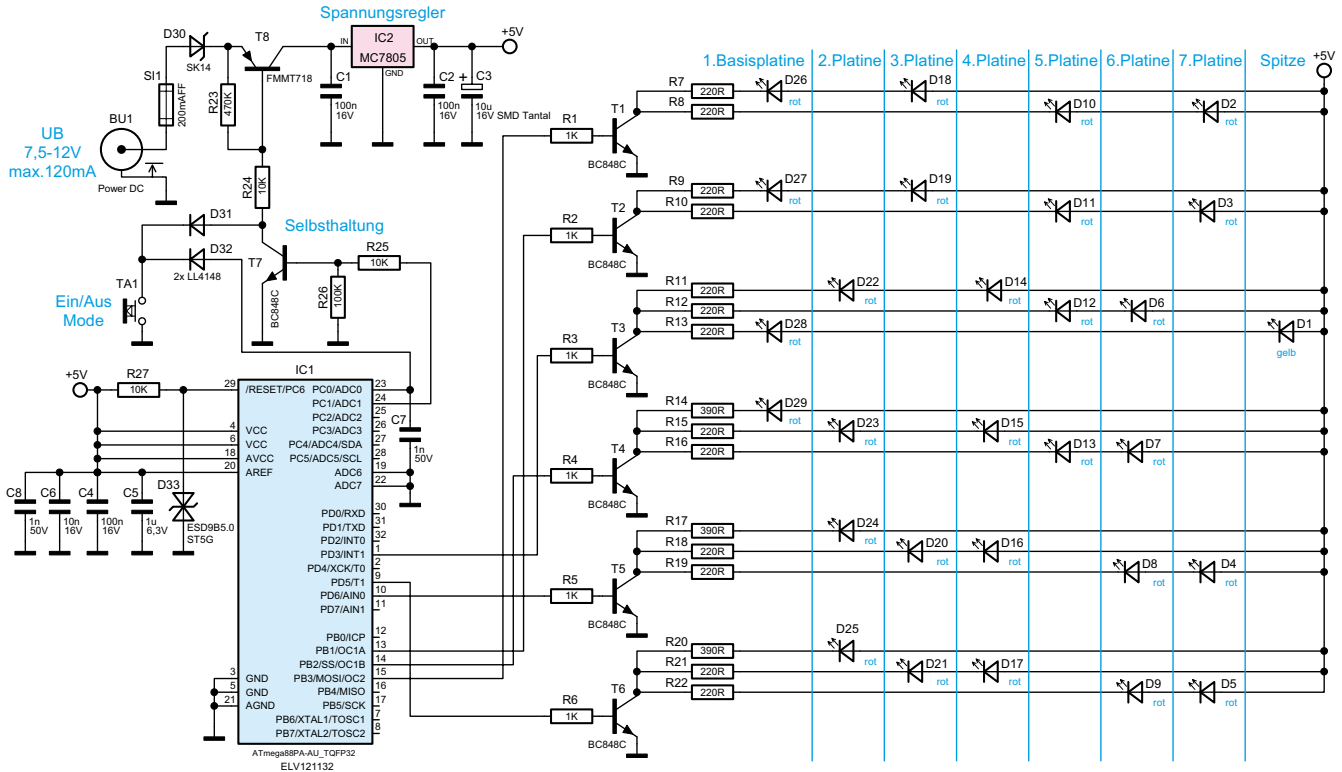

Bild 1: Die komplette Schaltung des LED-Weihnachtsbaums