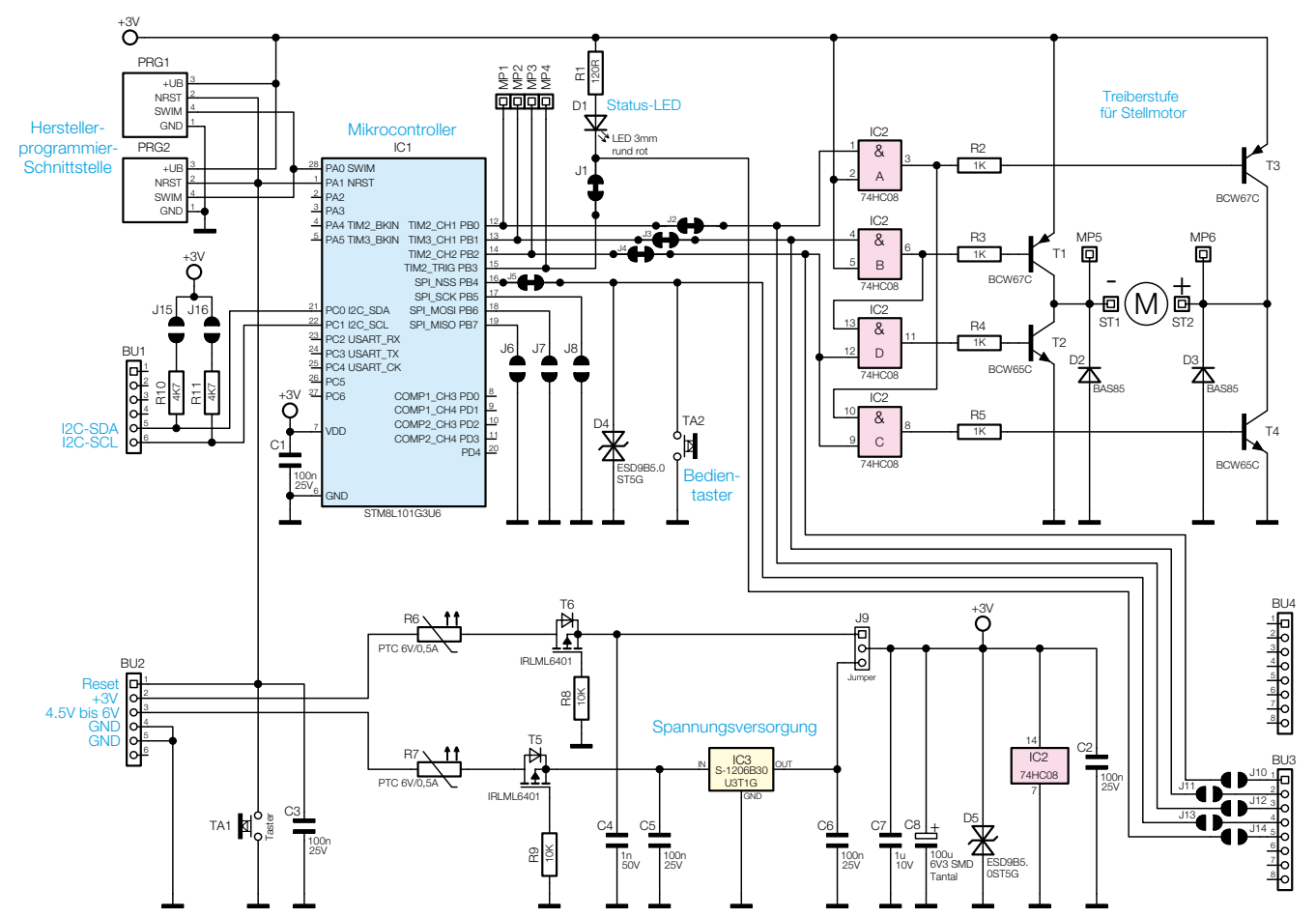

Bild 1: Die Schaltung der I²C-Flip-Anzeige