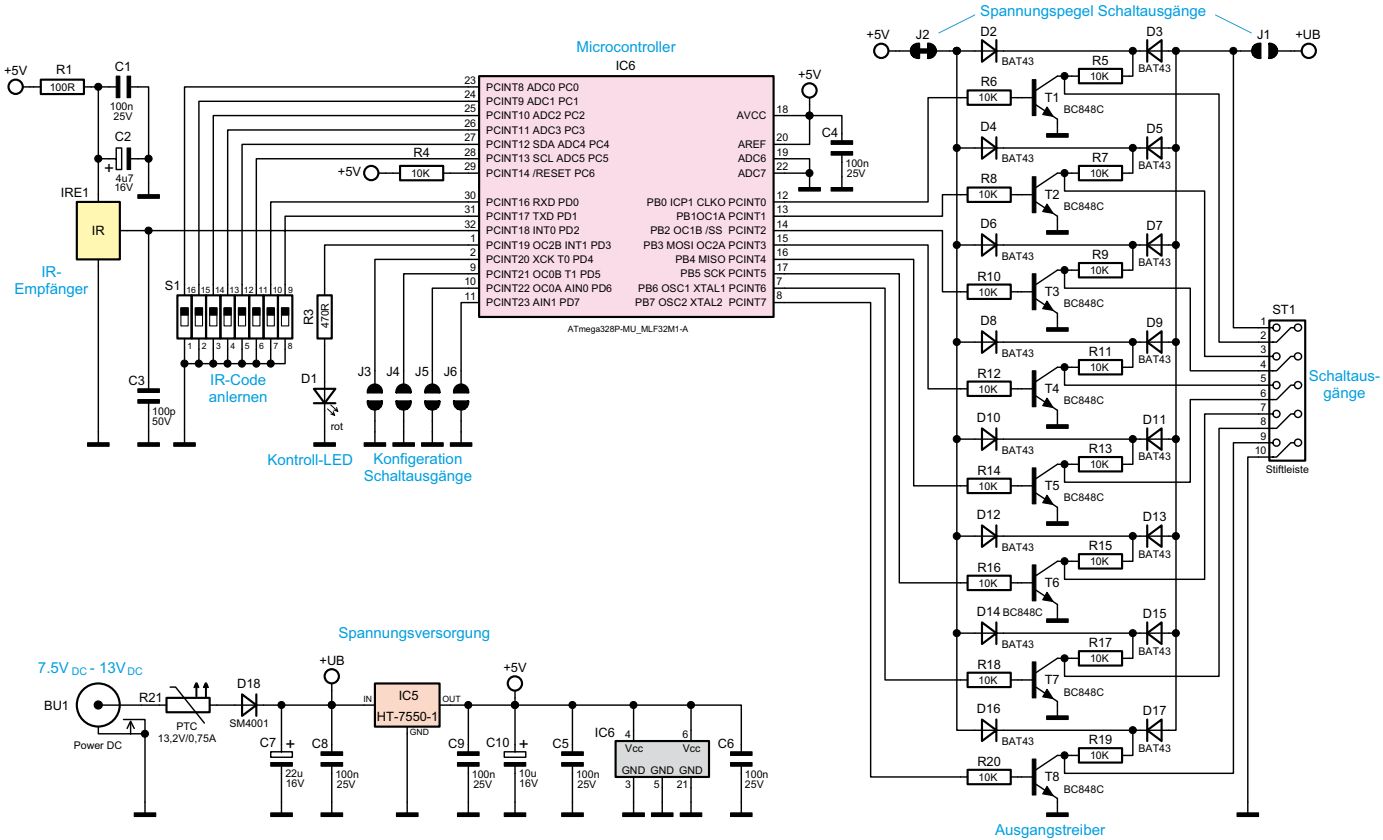

Bild 4: Schaltung des IRE8