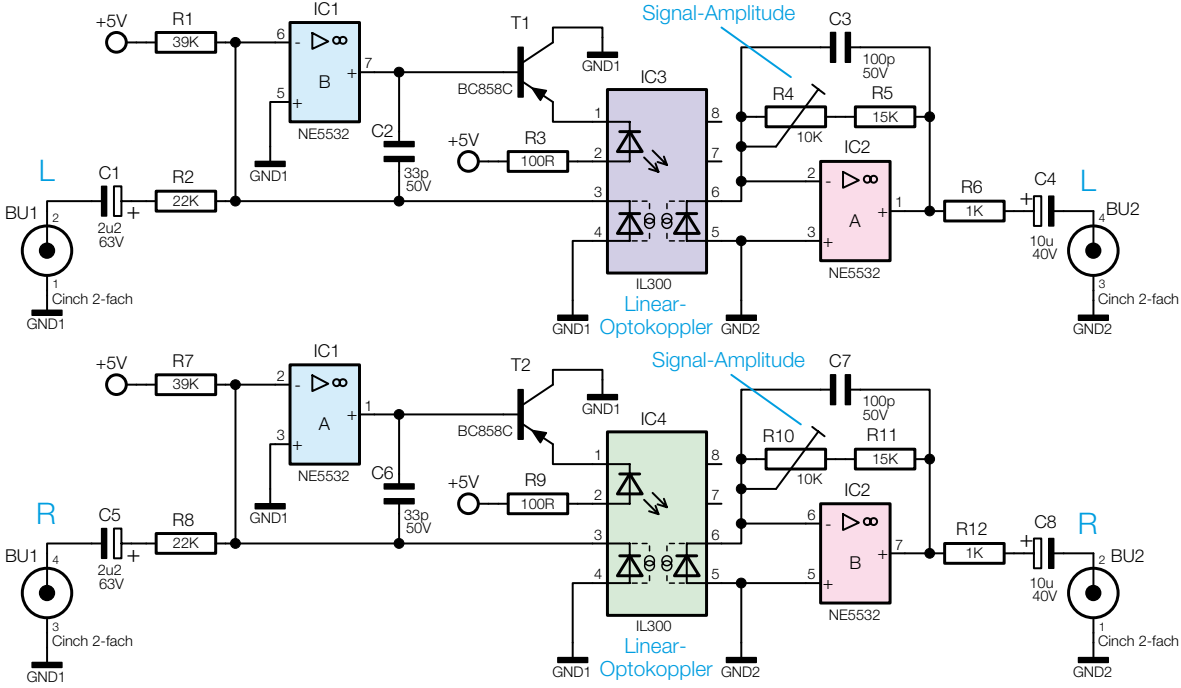


*Bild 1: Schaltung des Stereo-Trennverstärkers*

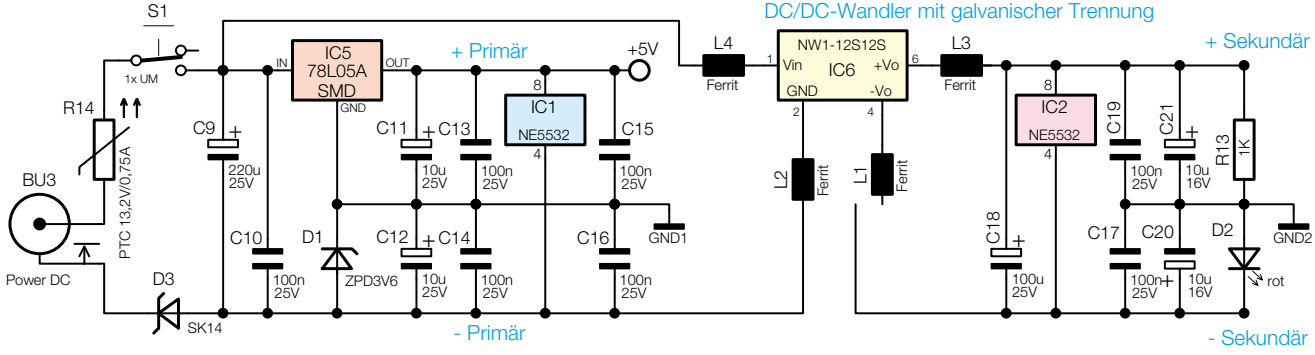


*Bild 2: Netzteilschaltung des OTV100*