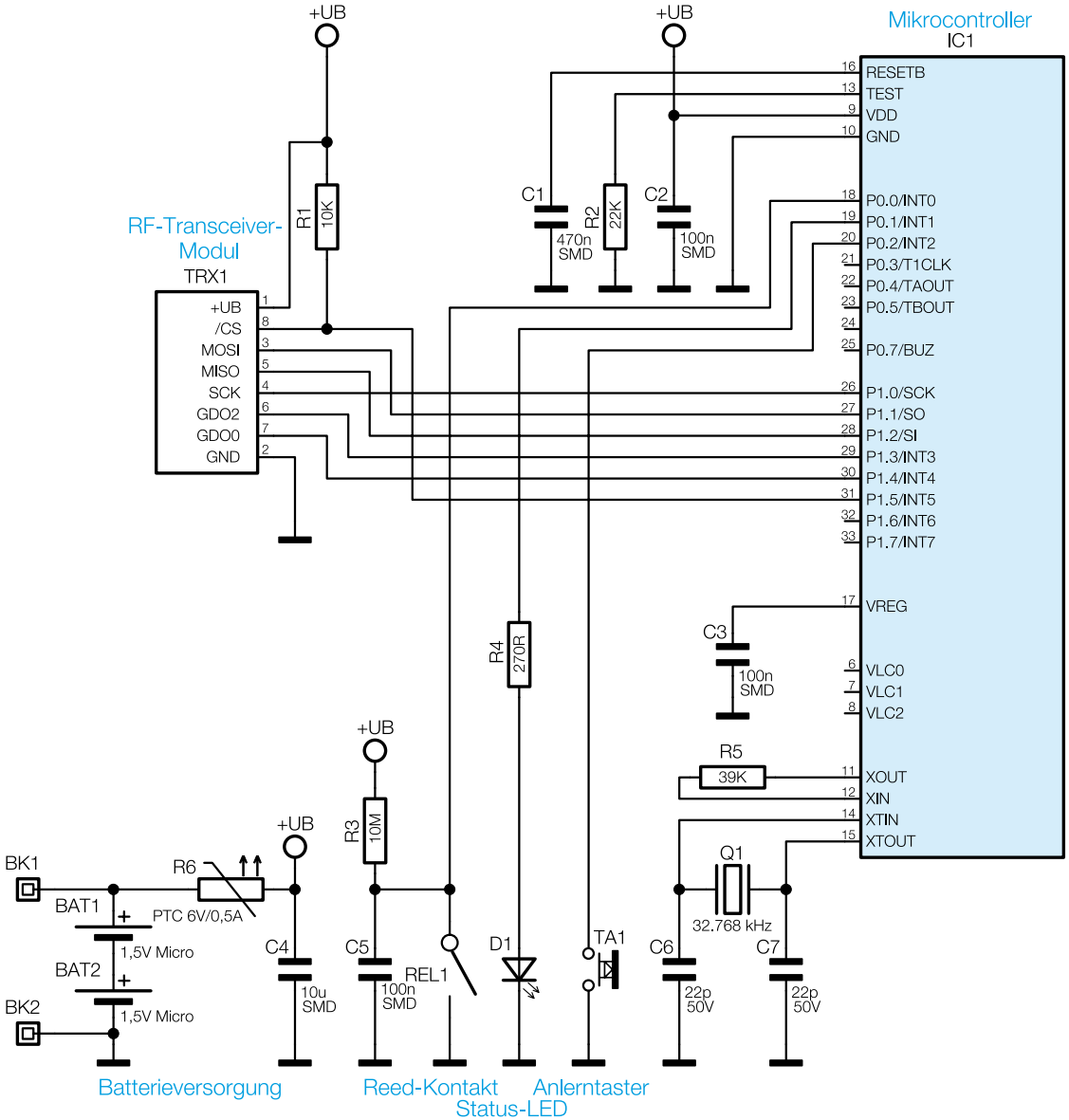

Bild 1: Schaltbild des MAX! Fensterkontaktes