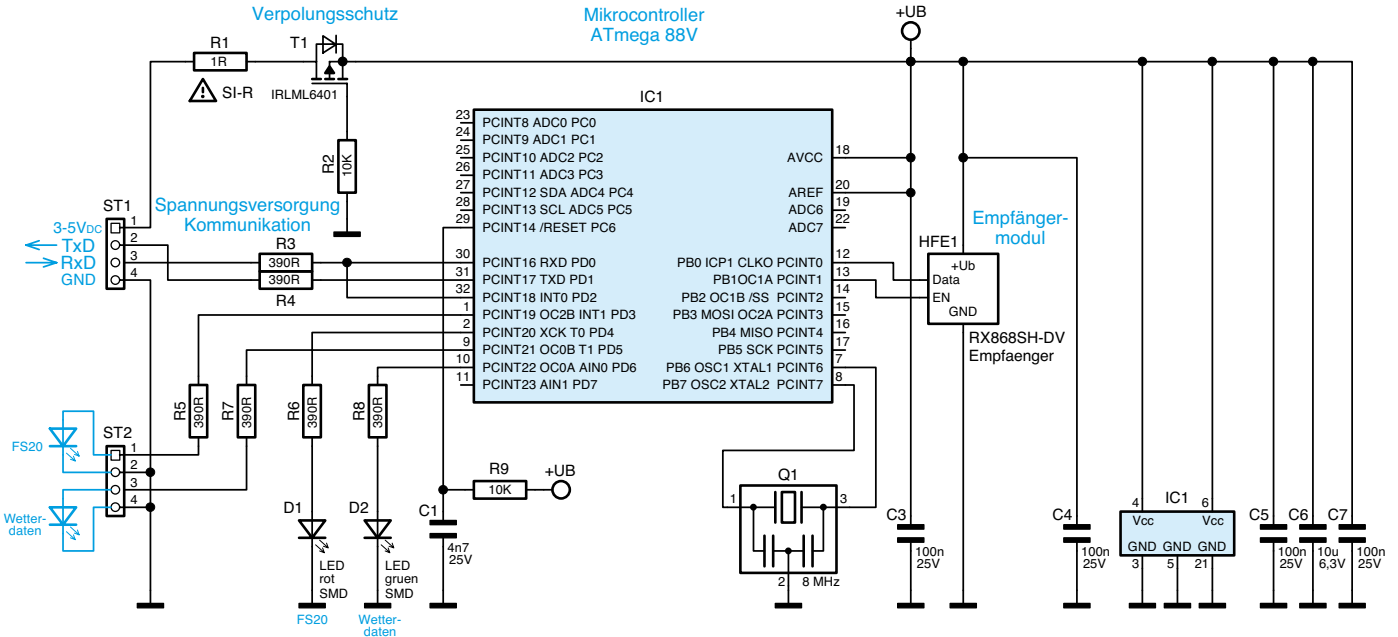


*Bild 2: Das Schaltbild des FS20 WUE*