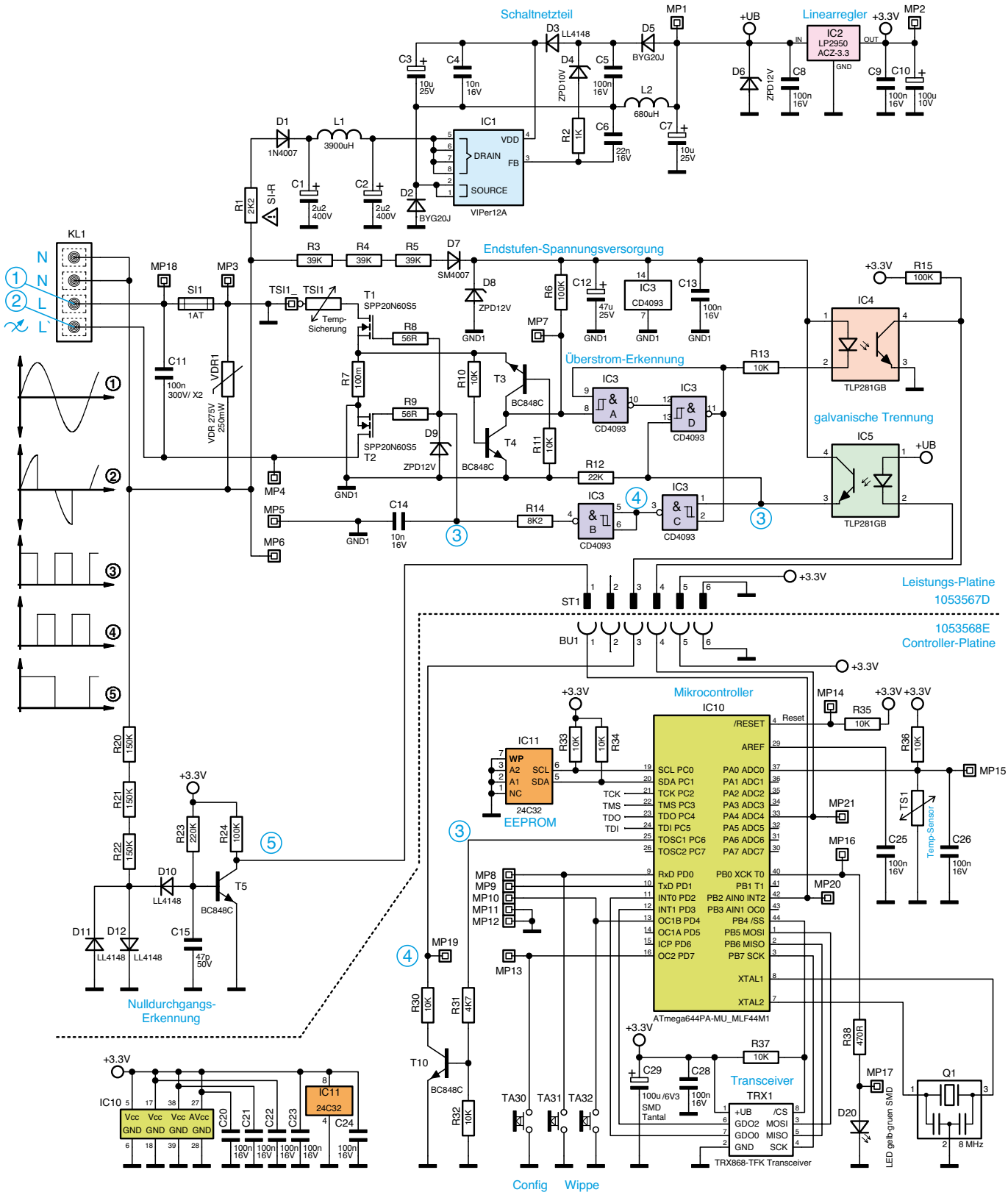

Bild 1: Das Schaltbild des Dimmers HM-LC-Dim1TPBU-FM