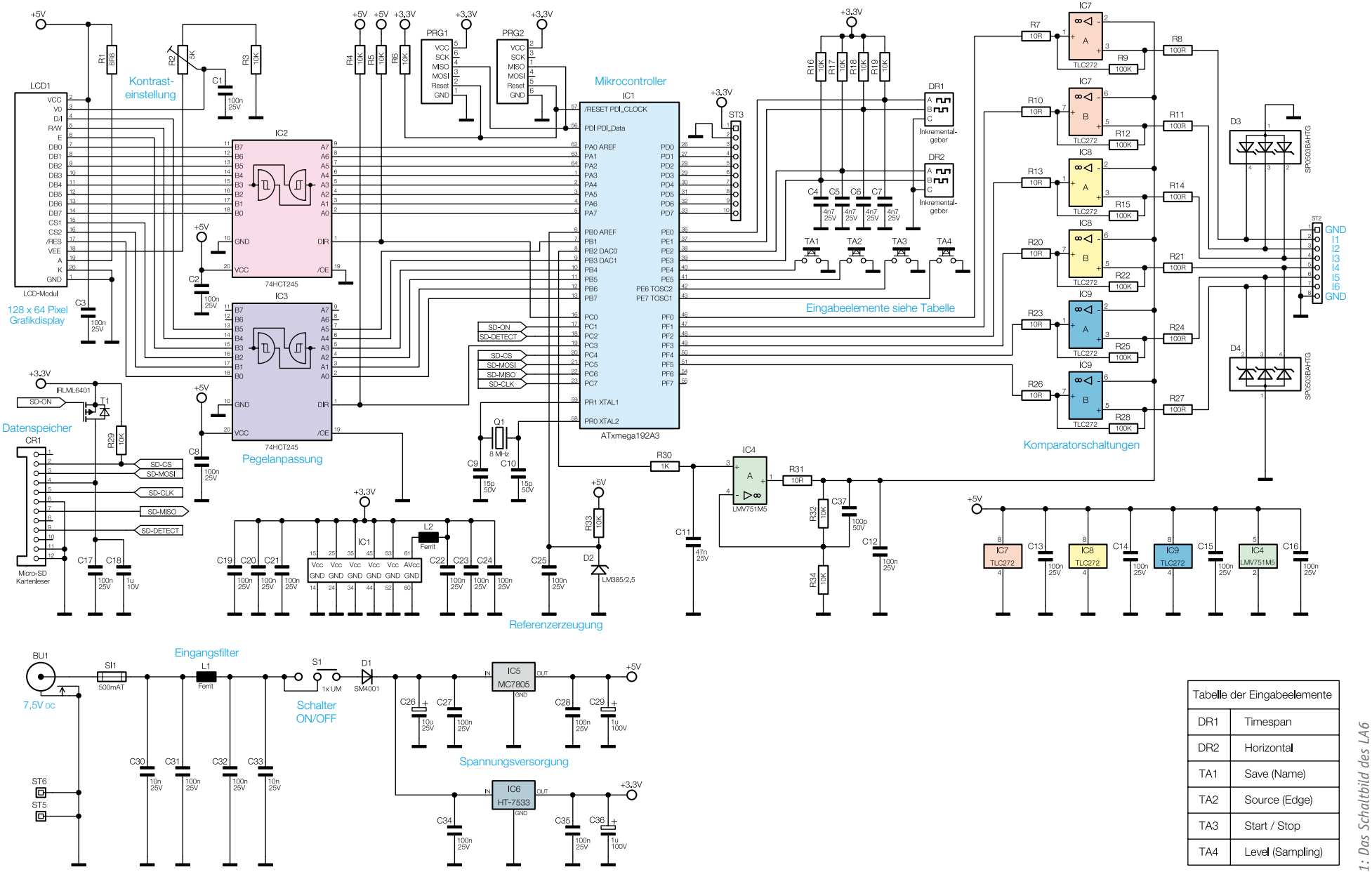

Tabelle der Eingabeelemente	
DR1	Timespan
DR2	Horizontal
TA1	Save (Name)
TA2	Source (Edge)
TA3	Start / Stop
TA4	Level (Sampling)

Bild 1: Das Schaltbild des LA6