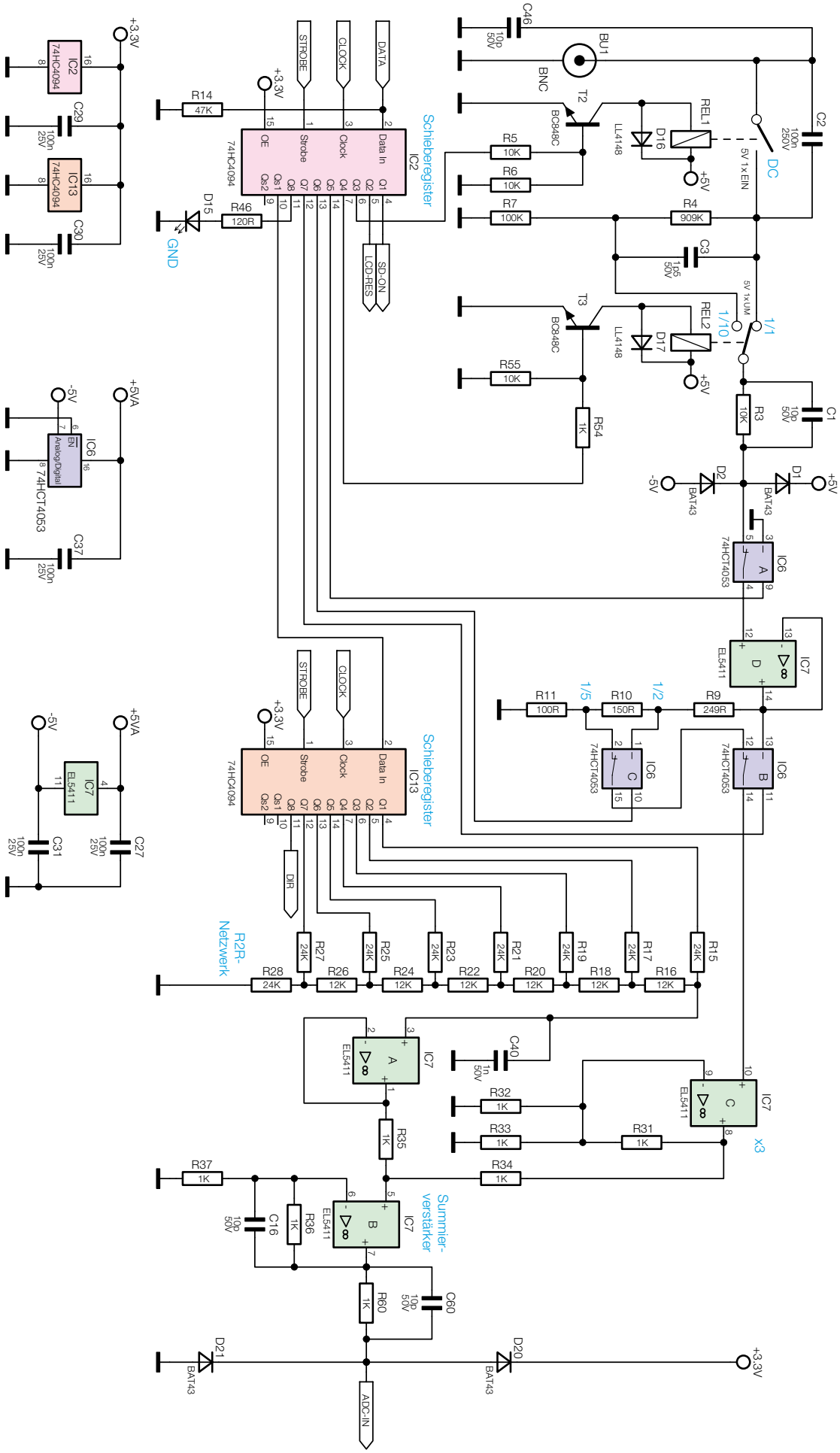

Bild 3: Analoger Schaltungsteil des MD0100

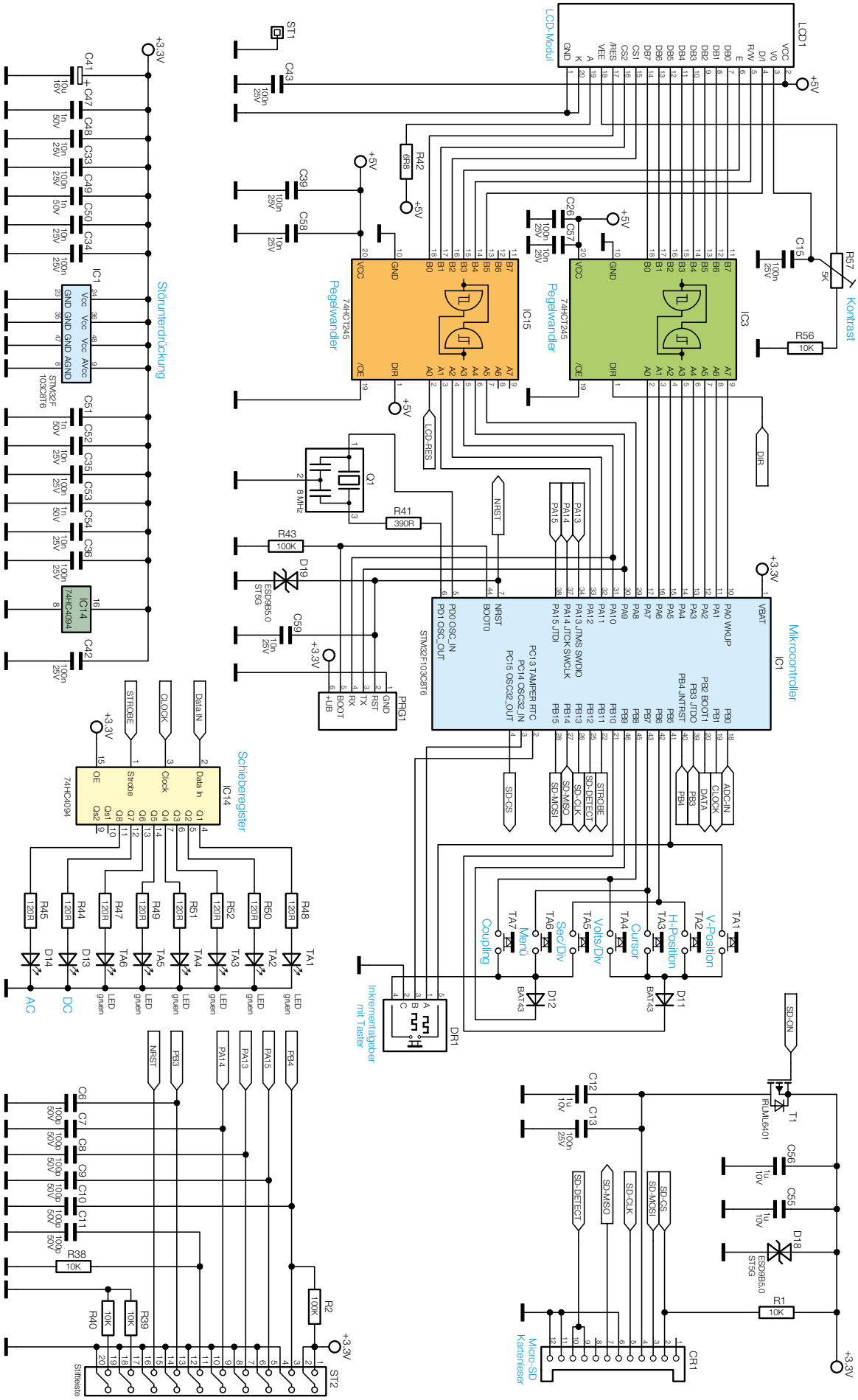

Bild 4: Digitaler Schaltungsteil des MD0100

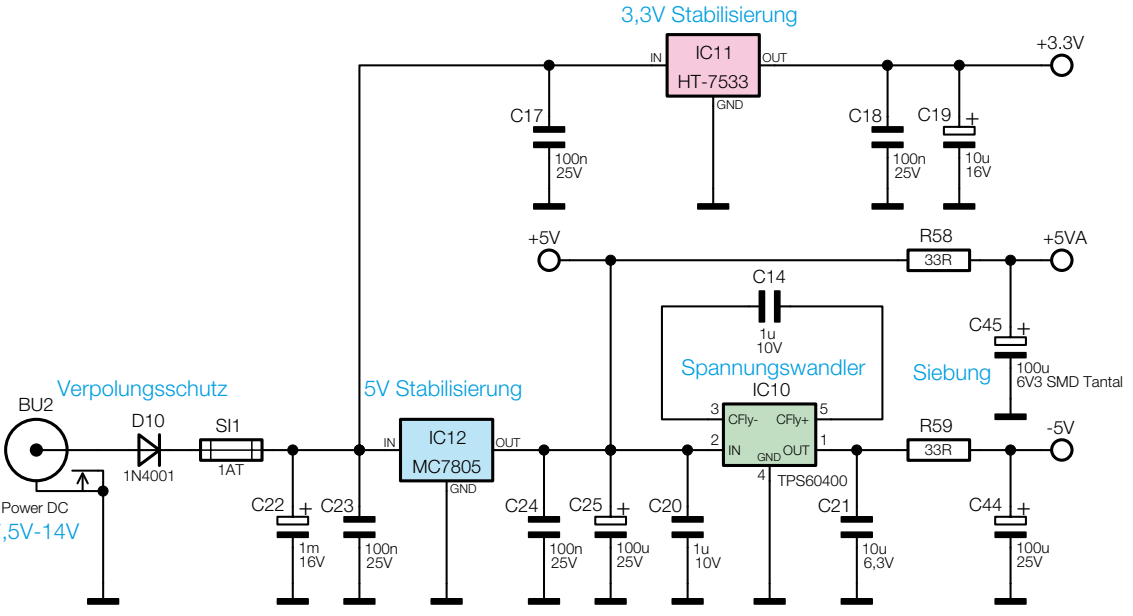

Bild 7: Spannungsversorgung des MD0100