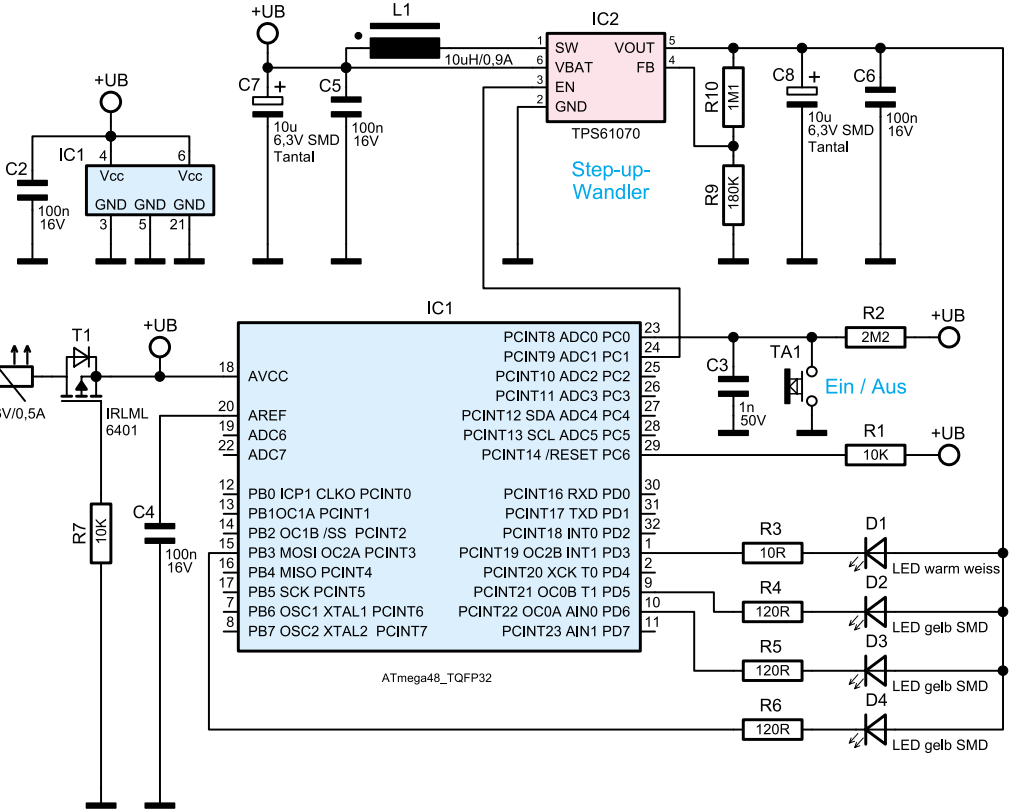

Bild 4: Die Schaltung der LED-Flackerkerze