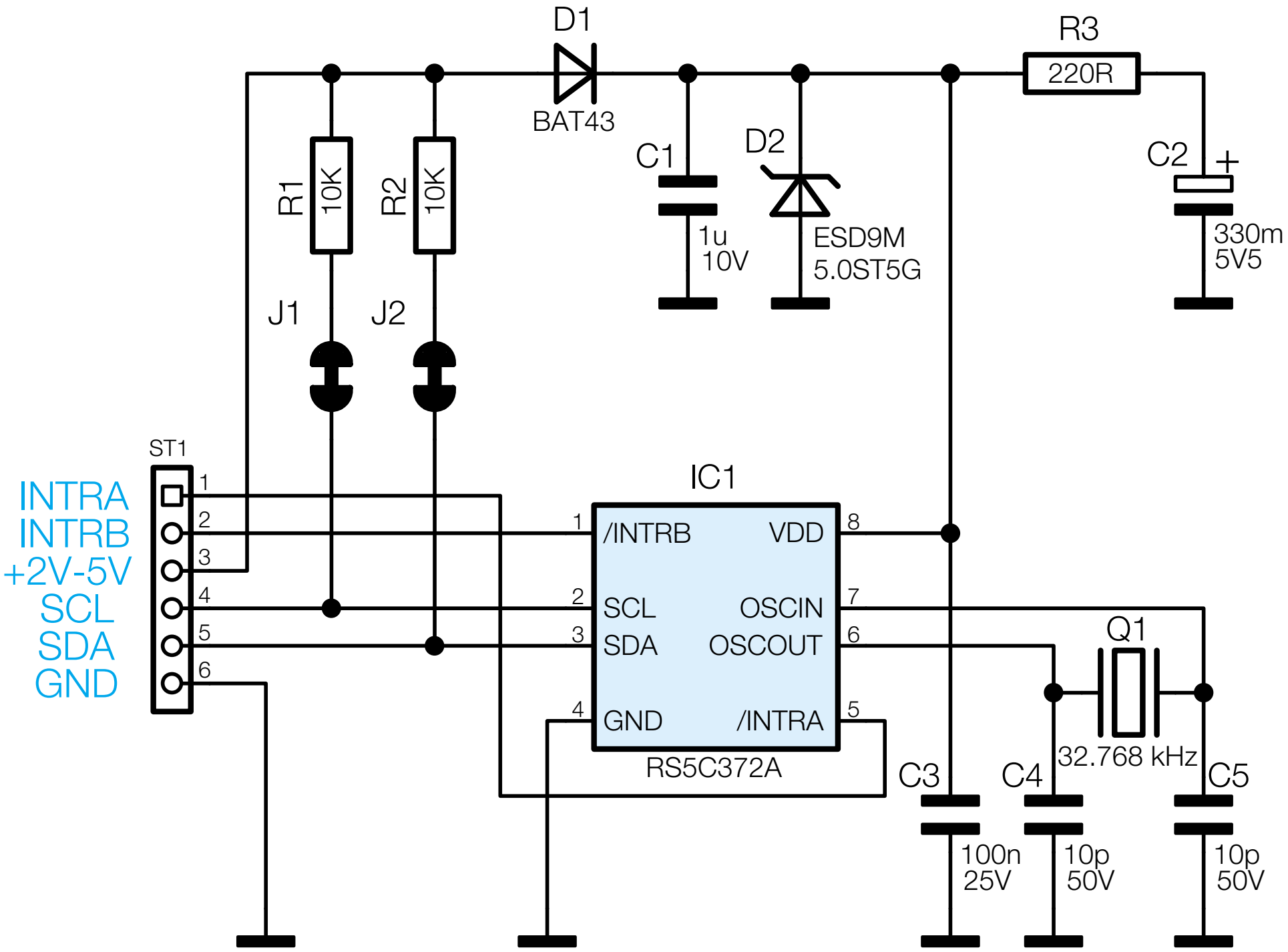

Bild 2: Das Schaltbild des I²C-RTC