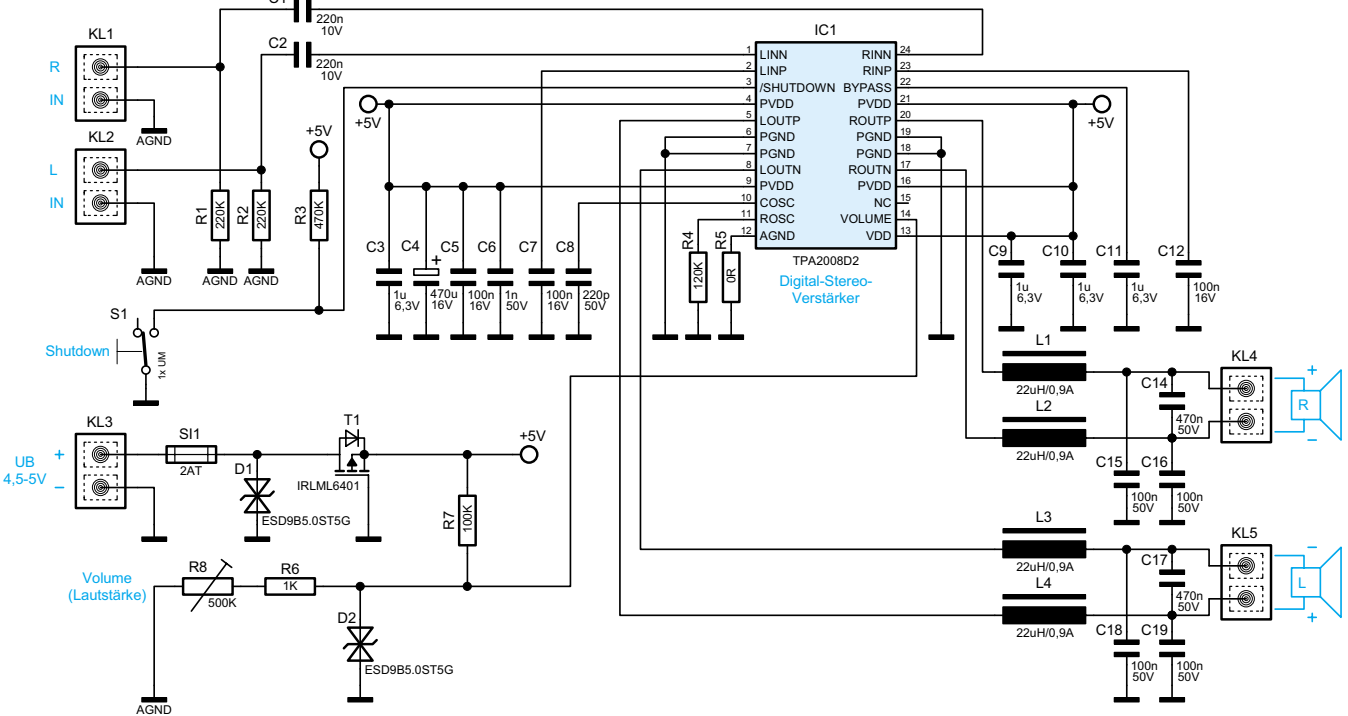


*Bild 1: Schaltbild des Digitalverstärkers MDV-2*