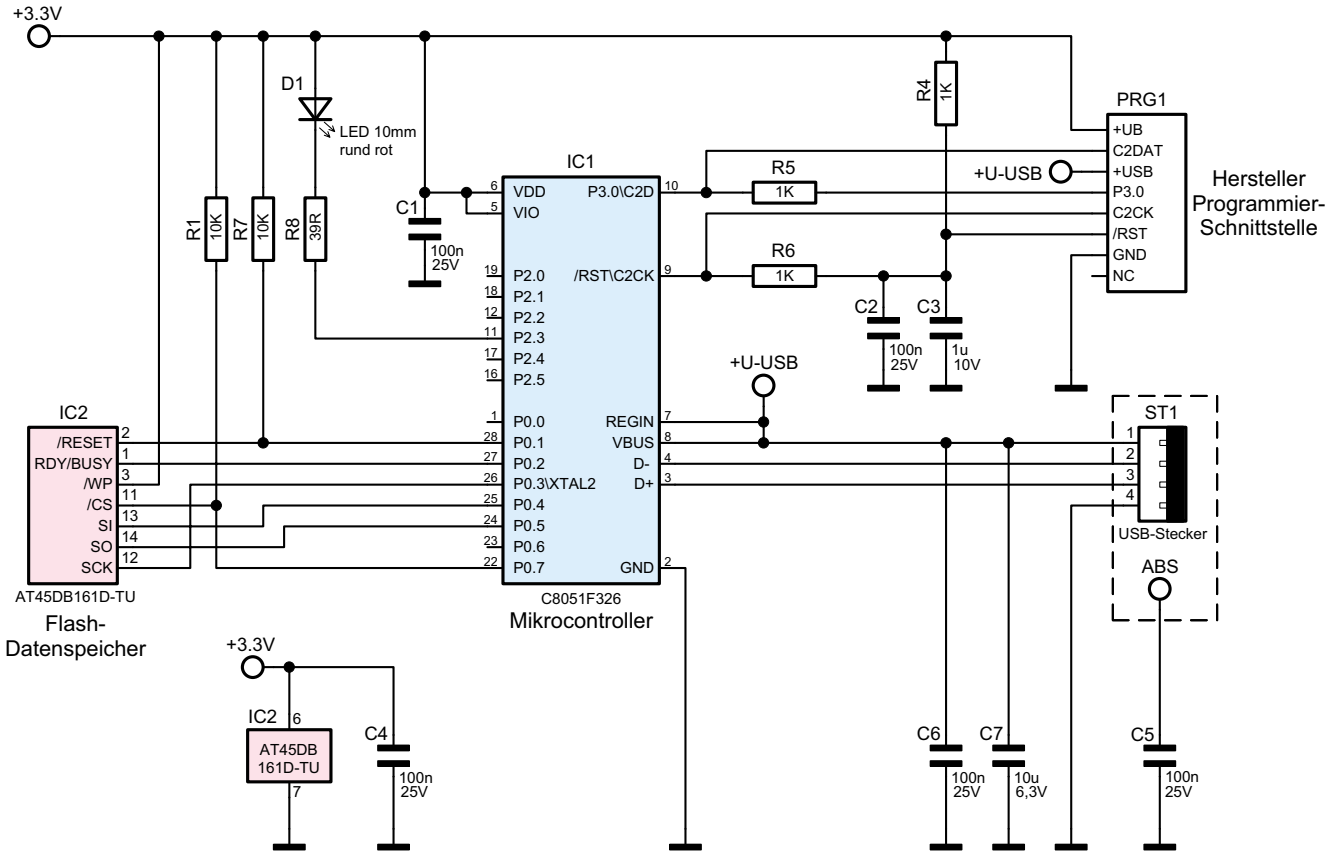

Bild 12: Schaltbild des USB-Geocaching-Sticks USB-GCS