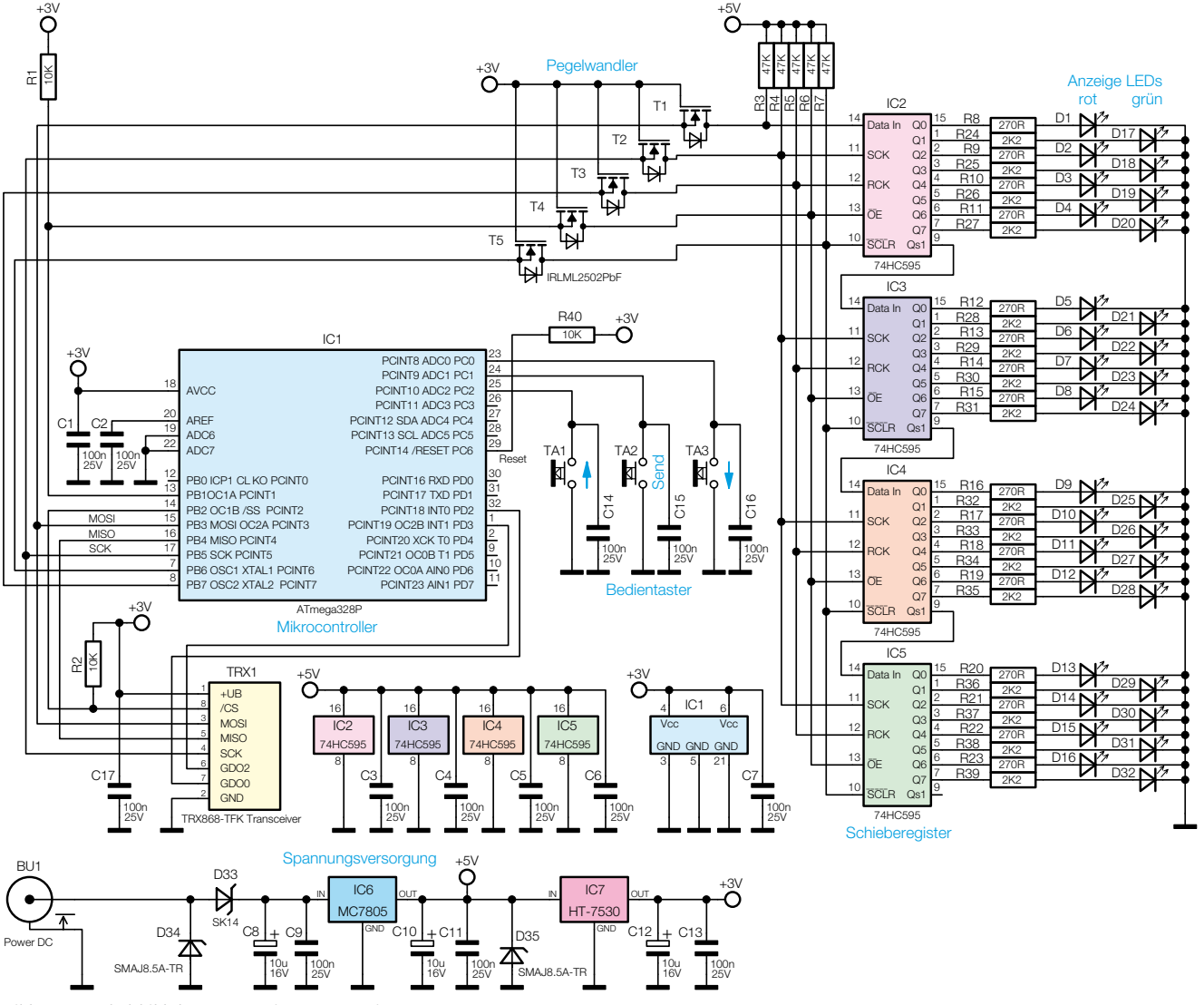

Bild 3: Das Schaltbild der HomeMatic-Statusanzeige