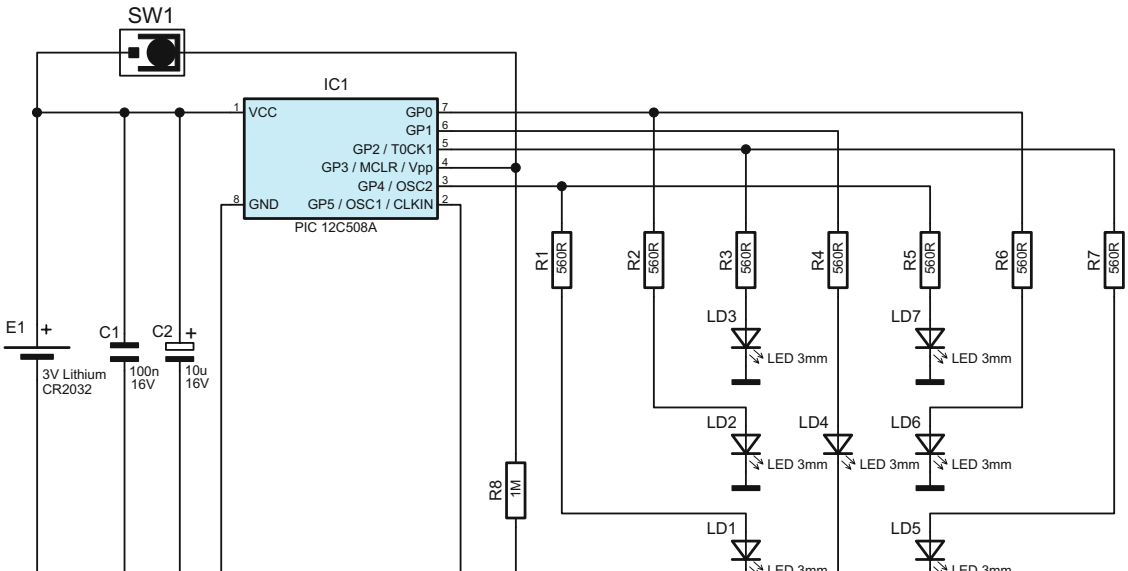

Bild 1: Die Schaltung des Schüttelwürfels. Zentrales Bauteil ist der Mikrocontroller IC1.