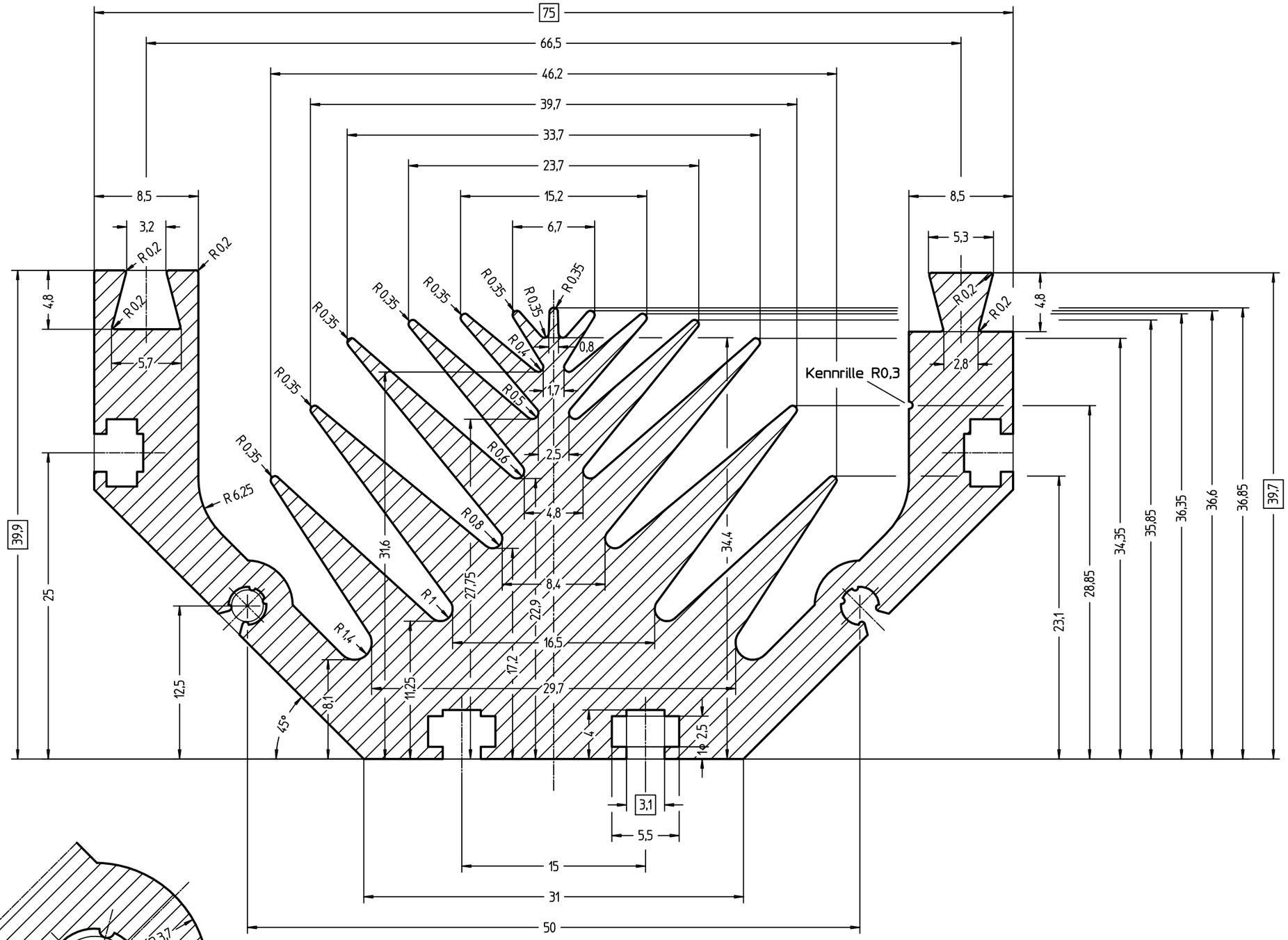

ACHTUNG!

VERKAUF AUF METERBASIS

Auslauf

1:1

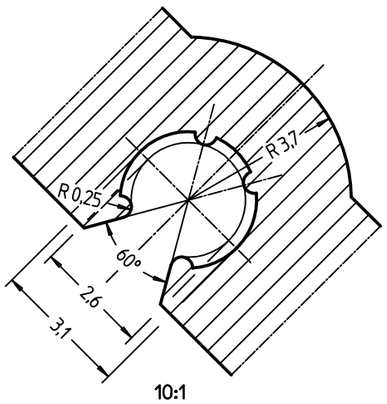

10:1

B

Achtung: Kopie verkleinert !

		Ersatz für Zeichnung gleicher Nummer vom 10.7.90		Profilnummer: 44 376/02
Index	Datum	Änderungen		
Kundennummer: 16 470	Kunde: ELV Elektronik			Kundenzeichnungs-Nr.:
Kennziffer: 78/12470/D4	ähnlich:	Gewicht in g/m: 3543	Umfang in mm: 659	Legierung: 606046-22 AlMgSi0,5 F22
Stegmarkierung möglich		Lage der Preßschweißnaht		Sichtfläche

Messprogr.: ☐ Weiterbearbeitung: ☒ Eloxal: ☐	Jx = mm⁴	Freimaßtoleranzen nach DIN 17615			Durchbr.	Werkz. ø	Druckpl.	Presse	Werkz.-Art
	Jy = mm⁴	98	Datum	Name	HYDRO				
Maßstab: 4:1 (10:1 1:1)	ex = mm	gez.:	9.11.	Bischoff				Aluminium Extrusion Deutschland GmbH	
	ey = mm	gepr.:	9.11.	Jack					

16-Jun-2005 13:37:41